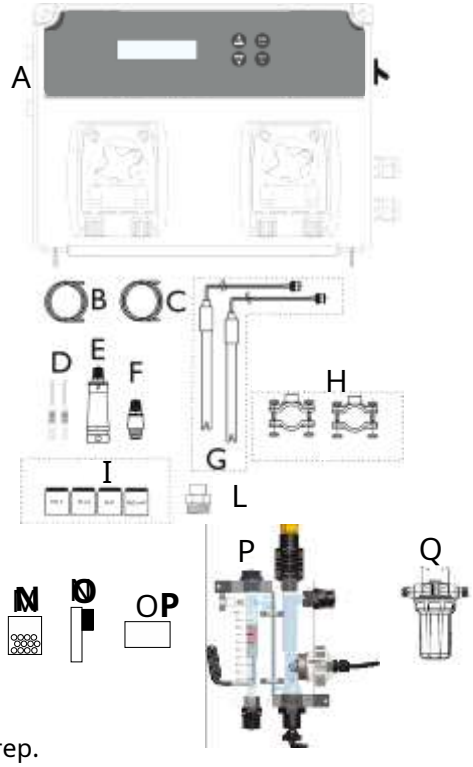

КОМПЛЕКТАЦІЯ

A) Контролер
B) Всмоктуючий шланг із ПВХCrystal 4x6 (2 м) + (4 м)
C) Поліетиленовий напірний шланг (5 м)
D) Шурупи та дюбелі для установки кронштейна (-=6 мм)
E) Донний фільтр (PVC) *2 шт.*
F) FPM інжекторні зворотні клапани (3/8”).
G) ДатчикиpH і Redox (Rx на запит)
H) Хомут для закріплення утримувачівPSS3 на трубі 2” (D=50 мм)
I) pH 4, pH 7, 465 mV(за запитом), H_2O комплект буферних розчинів
L) Перехідник для клапана упорскуваннях 2
M) Кульки для датчика хлору
N) Щітка для чищення датчика хлору
O) Тестер води
P) Вимірювальний осередок
Q) Фільтр Minor 5”

Примітка: всі зображення у цьому посібнику мають індикаційний характер.

ТЕХНІЧНІ ДАНІ

Габарити (В – Ш – Д)	234x162x108 мм
Вага	1 кг
Живлення 50 Гц	230 В
споживана потужність	12 Вт або 18 Вт 26Вт 0,4
Продуктивність	л/год; 1,5 л/год; 5 л/год
Протитиск	1,5 бар
Управління насосами	ВКЛ викл.
Шкала вимірів	0 ÷ 14.0 pH; Redox 0÷+1000 мВ Хлор 0.0÷5.0 ppm
Точність	+/- 0,1 pH; ± 10 мВ; 0,1 ppm
Похибка	±0.02 pH; ± 3 мВ; 0,1ppm
Калібрування електродів	Автоматична

Настінний монтаж

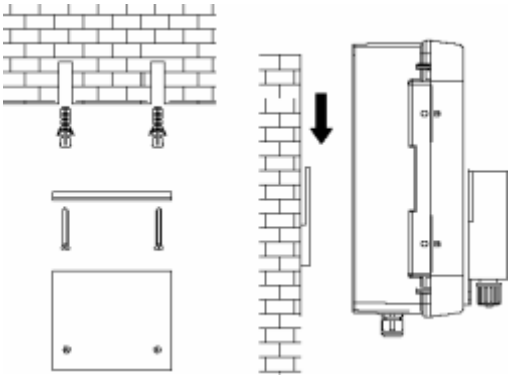

УВАГА

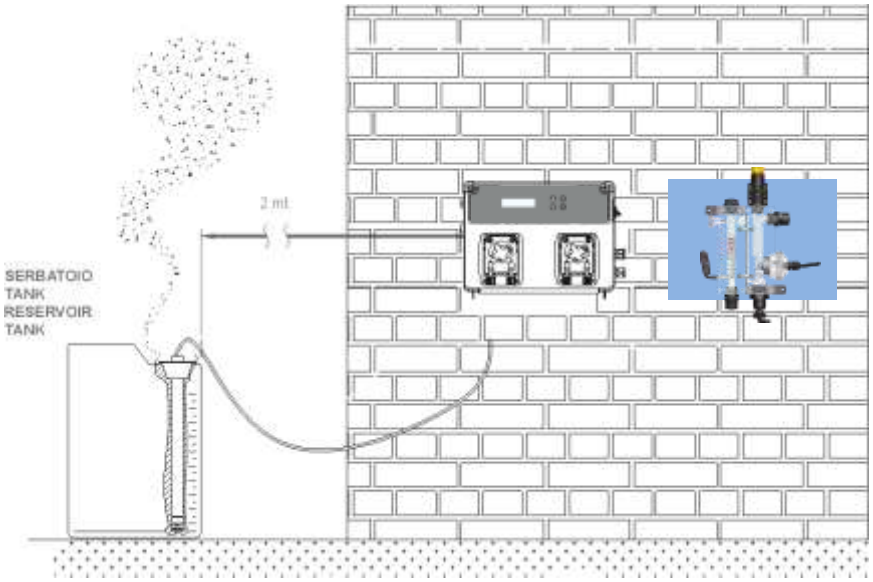

Налаштування

Функції:

- Калібрування (Натисніть та утримуйте клавішу Cal 3 сек.):
  - Виберіть тип калібрування pH або редокс за допомогою клавіш Up або Down. Стандартні
  - розчини для калібрування pH це буферні розчини 7 і 4 та для редокс буферний розчин 465 мВ

enter cal

- Натисніть одночасно Cal і Set та тримайте 5 сек для запуску програми налаштування (Program Setup):
  - **Program_Menu(Програмне меню)** (НатиснітьEnter для встановлення наступних функцій)
    - **Language_ (Мова) _** (Можливо вибратиб мов RU, EN, IT, SP, DE, FR)
    - **Rx_Measure**
      - **setpoint(уставка)___750_mv** (Відрегулюйте значення з за допомогою клавіш Вгору, Вниз, Enter. Можливо вибрати значення в діапазоні від 0 до 1200 мВ
      - **sp_type___low (тип дозування)** (Виберіть тип LOW або HIGH)
      - **ofa_time_000_min(часOFA)** (Виберіть значення від1 до 240 хвилин або Off)
      - **alr_band__000_mV (аварійний діапазон)** (Можливо вибрати значення в діапазоні від 0 до 300 мВ)
      - **Type__PROP (Тип_Проп)** (Виберіть тип роботи дозуючого насос між OFF, PROP або ON/OFF)

esc set

prog

enter cal

    - **ph_Measure (вимірюваннярН)**
      - **setpoint____7.4ph (Уставка)** (Налаштуйте значення за допомогою клавіш Вгору, Вниз, Enter.Можливо вибрати значення в діапазоні від 0 до 14 pH).
      - **sp_type___acid (тип дозування)** (Виберіть значення ACID або ALKA)
      - **ofa_time_000_min (часofa)** (Виберіть значення від 1 до 240 хвилин або Off)
      - **alr_band__000_ph (аварійний діапазон)** (Виберіть значення від 1 до 3 pH)
      - **Temp__25*C** (Виберіть значення клавішами enter, up або down) тільки для вимірювання pH.
      - **Type__PROP (Тип__Проп)**(Виберіть тип роботи дозуючого насос між OFF, PROP або ON/OFF)
    - **Вимірювання хлору**
      - **Setpoint___1.2_ppm(Уставка)** (Відрегулюйте значення з за допомогою клавіш Вгору, Вниз, Enter. Можливо вибрати значення в діапазоні від 0.0 до 5.0 ppm)
      - **sp_type___low (тип дозування)** (Виберіть значення LOW або HIGH)
      - **ofa_time_000_min(часofa)** (Виберіть значення від1 до 240 хвилин або Off)
      - **AlrBand__1.0ppm (аварійний діапазон)** (Виберіть значення від 0.0 до 5.0 ppm)
        - **Type__PROP (Тип__Проп)** (Виберіть тип роботи дозуючого насос між OFF, PROP або ON/OFF)
    - **Flow_(Витрата)** (Налаштуйте параметр за допомогою клавіш Вгору, Вниз, Enter між Disable (Вимкнено) або Enable (увімкнено)
    - **Cal**(Калібрування)(Виберіть необхідне значення)
      - **Full (Повна)** (pH 7 і 4, Redox 465 mV розчини)
      - **Easy (Легка)** (pH 7, Redox 465 mV розчини)
      - **Off** (Відключено) Калібрування відключено

- **Password (Пароль)** (Налаштуйте значення за допомогою клавіш Вгору, Вниз Enter. Стандартне значення **0000**)

- Вихід із режиму програмування та збереження - клавіша ESC
  - **Rele Func. Alr (Аварійне реле)(**Виберіть вихід реле: аварійне або вимір Redoxe)
  - **P. ON Delay (Затримка при включенні) (**Ця затримка спрацьовує тільки при відключенні живлення від станції. Затримка може бути вимкнена (Off – заводська установка) або встановлена на значення від 1 до 60 хвилин)
  - **Flow delay off (Затримка потоком)** (Спрацьовує при відключенні-увімкнення циркуляційного насоса. Затримка може бути вимкнена (Off – заводська установка) або встановлена на значення від 1 до 60 хвилин)
  - **REED LOG NO(Логіка датчика потоку)** (Налаштуйте вхідREED: NO («нормально відкритий») або NC («нормально закритий»)
  - **RESET CALIBRATION (Скидання калібрування)** (Для відновлення заводських налаштувань калібрування)
    - **Reset CL** (Натисніть Enter та виберіть reset (yes або no) та підтвердіть вибір клавішею Enter)
    - **Reset ph** (НатиснітьEnter та виберіть reset (yes або no) та підтвердіть вибір клавішею Enter)
    - **Reset rx** (НатиснітьEnter та виберіть reset (yes або no) та підтвердіть вибір клавішею Enter)
  - **Reset all parameters (Скинути всі параметри)** (НатиснітьEnter та виберіть reset (yes або no) та підтвердіть вибір клавішею Enter)
  - **Control panel (Контрольна панель)** (Відображення значень вхідних сигналів виміру pH=mV; Rx = mV; CL=µA; Температура = Ом)
  -
    - **Exit_____save** (Виберіть значення клавішамиup або down та підтвердіть Enter). Закачування

- насоса. Натисніть клавішу UP на 1 секунду. Для увімкнення насоса хлору.
    - **priming____1.2PPm**

- Закачування насосу. Натисніть клавішу DOWN на 1 сек. Для включення насоса pH.
    - **priming____7.2ph**
- Станція дозує в пропорційному режимі з наближенням значень до уставки (мінімальний час дозації 25%, максимальний час дозації 90% від 10 хвилинного тимчасового відрізка)

Примітка: Пристрій знаходиться в меню програмування 1 хвилину, після здійснює вихід без збереження будь-яких змін.

Електронна плата

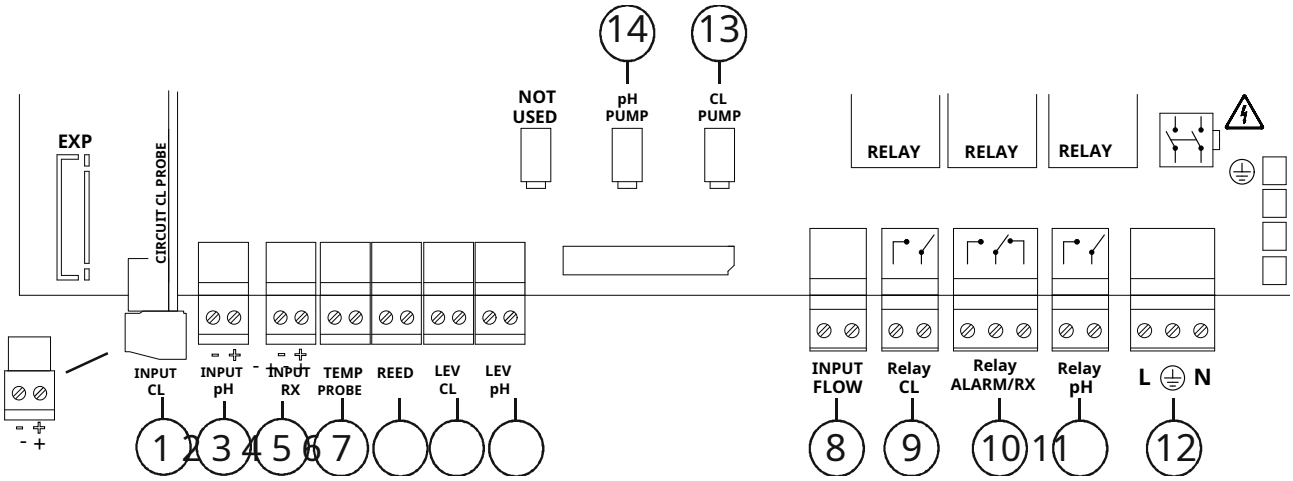

NB: Блакитний провід датчика хлору «+» коричневий «-»

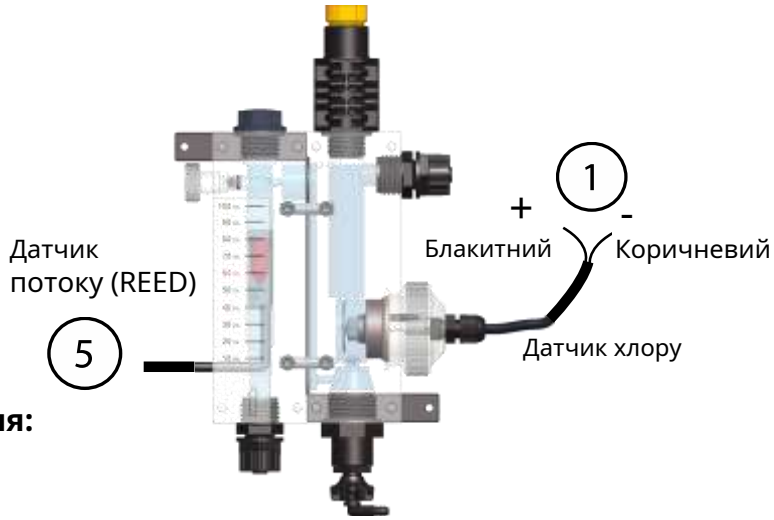

Електричні з'єднання:

1) Вхід датчика хлору
2) Вхід датчика PH
3) Вхід датчика Redox
4) Вхід датчика температури (PT100)
5) Вхід герконового датчика потоку REED
6) Вхід датчика рівня насоса хлору (Ємність із реагентом)
7) Вхід датчика рівня насоса pH (Ємність з реагентом)
8) Вхід Flow (Дозволительний сигнал 230 В від циркуляційного насоса)
9) Реле хлору («сухий контакт»)
10) Alarm або Redox реле («сухі контакти»)
11) pH реле («сухі контакти»)
12) 240 У вхід живлення
13) Живлення насоса хлору
14) Живлення насоса pH

Гідравлічні сполуки:

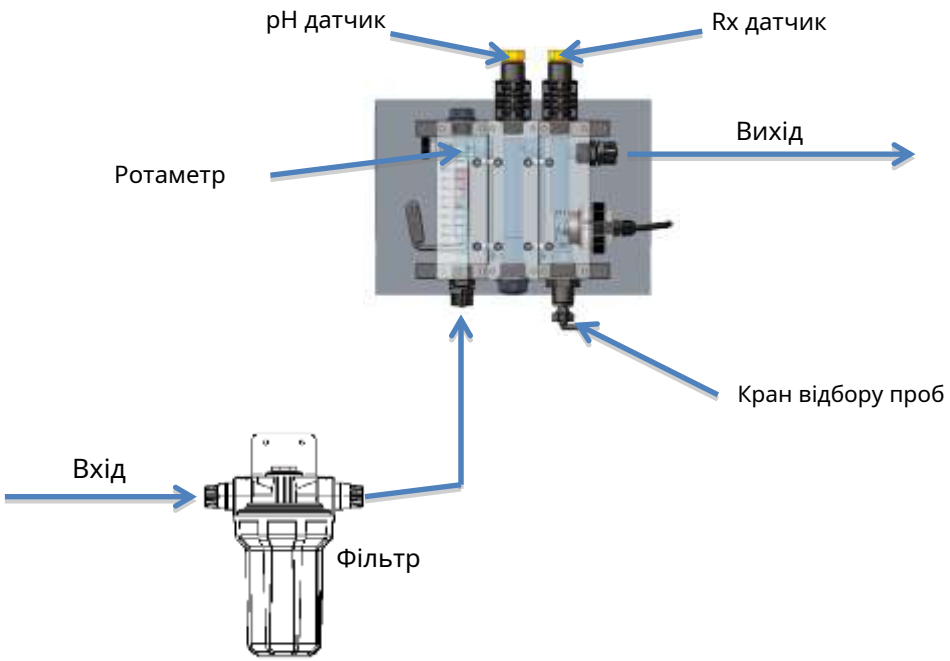

Калібрування датчика pH

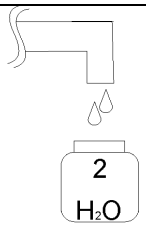 1	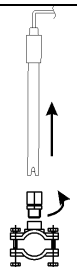 2	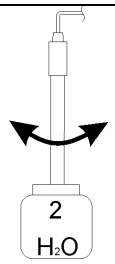 3 Промийте
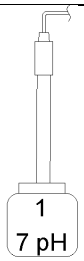 4 Опустіть датчик у розчин 7	**Калібровка** enter cal Утримуйте 3 секунди Виберіть pH калібрування 5	**Натисніть_cal** enter cal Калібрування триває 1 хвилину **Чекайте_____60c__** 6
7pH_Quality_100% Якість датчика 7	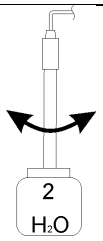 8 Промийте	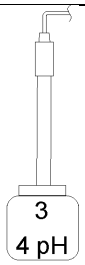 9 Опустіть датчик у розчин 4
4pH___Натисніть_cal enter cal Калібрування триває 1 хвилину **Wait_____60s__** 10	**4pH_Quality_100%** Якість датчика 11	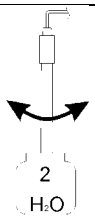 12 Промийте
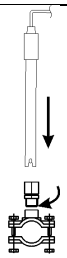 13	enter cal Натисніть Enter для збереження та виходу 14	Звичайний режим роботи 15

Примітка:
При установці в меню Calibration = Easy, калібрування виконуватиметься по одній точці з 7 pH буферним розчином.

Калібрування датчика Redox

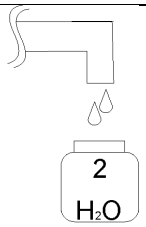 1	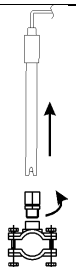 2	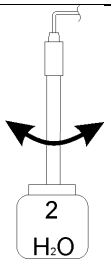 3 Промийте
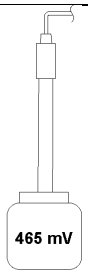 4 Опустіть датчик у розчин 465мВ	**Калібрівка** enter cal Утримуйте**Cal**3 секунди Виберіть Redox calibration 5	**465mv__Натисніть_cal** enter cal Калібрування триває 1 хвилину **Чекайте_____60с__** 6
465mv_Quality_100% Якість датчика 7	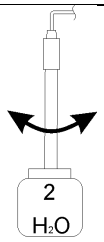 8	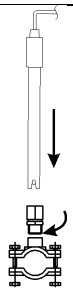 9
enter cal Натисніть Cal для збереження та виходу 10	Звичайний режим роботи 11	

Калібрування датчика хлору

 Візьміть пробу води з вимірювального осередку **1**	Виміряйте концентрацію хлору за допомогою портативного фотометра **2**	**Калібрівка** enter cal Натисніть клавішу Cal на 3 секунди Виберіть CL calibration **3**
Натисніть_cal enter cal **Чекайте_____10c__** **4**	**0.8_ppm** Контролер відобразить значення, встановіть значення виміряне портативним фотометром (наприклад. 1.2ppm вільного хлору) **5**	**1.2___Ppm** enter cal Натисніть клавішу Enter Калібрування триває 10 секунд **Чекайте_____10c__** Прилад збереже параметри **6**
Перекрийте потік через комірку enter cal Натисніть клавішу Cal **7**	Перекрийте потік **8** 	**ARE you sure? (Ви впевнені)** Виберіть yes, якщо Ви впевнені що потік перекритий та підтвердіть клавішею Enter. **9**
Wait_____100s__ Чекайте 100 секунд. **10**	**0.0___PPM** Натисніть клавішу Cal Калібрування триває 10 секунд **Wait_____10s__** Прилад збереже параметри та вийде з меню калібрування **11**	

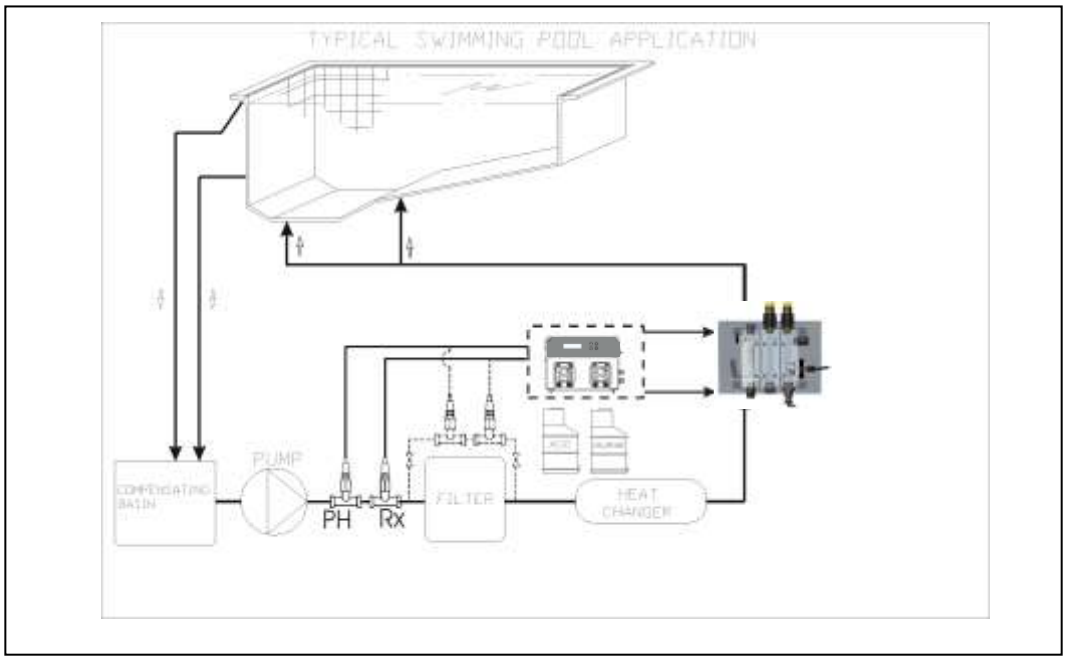
TYPICAL SWIMMING POOL APPLICATION
PUMP
PH
Rx
FILTER
HEAT CHANGER

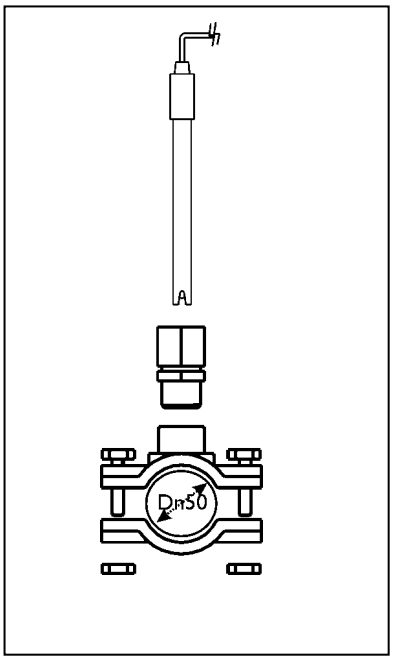
A
DN50

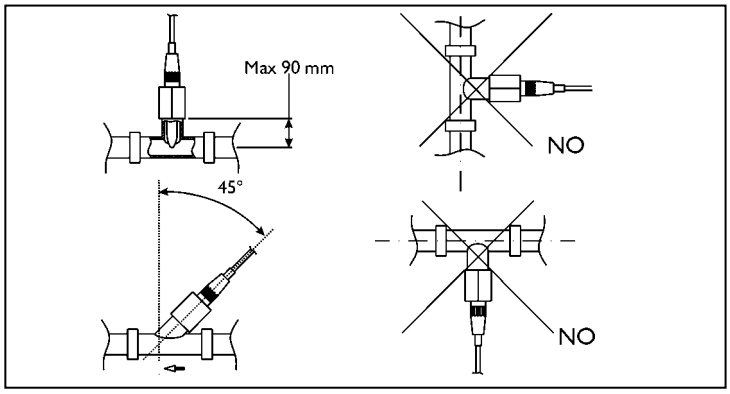
Max 90 mm
NO
45°
NO

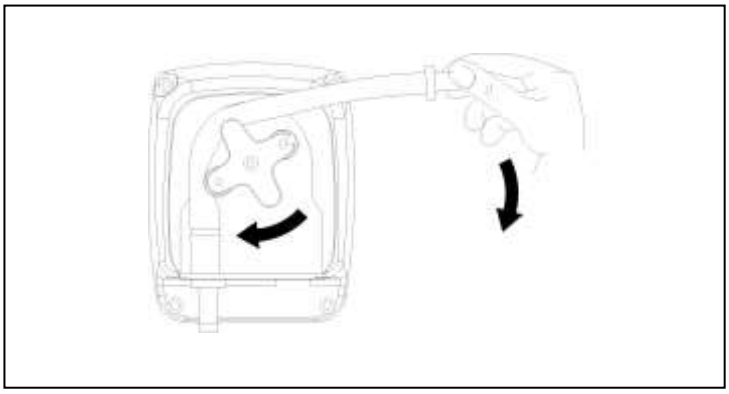

Сигнал	Дисплей	Реле	Дії
Низький рівень реагенту в баку	**level____7,2_ph** **level____1,2ppm**	Аварійне реле замкнуто	- Натисніть клавішу Enter для розмикання аварійного реле - Додайте реагент у бак
OFA Перший сигнал (час >70%)	**ofa_alarm**	Аварійне реле розімкнуто	- Натисніть клавішу Enter для скидання
OFA Другий сигнал (час = 100%)	**ofa_stop**	Аварійне реле замкнуто	- Натисніть клавішу Enter для скидання
Аварійний діапазон	**Alr band**	Аварійне реле розімкнуто	- Натисніть клавішу Enter для скидання
Потік	**Flow**	Аварійне реле замкнуто	- Відновіть потік у системі
Системний збій	**Parameter_error**	Аварійне реле розімкнуто	- Зробіть скидання до заводських налаштувань - Несправність пристрою
Калібрівка	**Errore_7_ph** **Errore_4_ph** **Errore_465_mv**	Аварійне реле розімкнуто	- Замініть датчик або буферний розчин та повторіть процес калібрування

Для встановлення заводських налаштувань виконайте наступні кроки:

- Вимкніть живлення Pool Basic
- Тримайте клавіші UP та DOWN та увімкніть живлення.
- Дисплей відобразитиме **Init.default no** Натисніть UP
- **Init.default Yes** Натисніть Enter, щоб скинути.
-