KONTROL INVIKTA Double

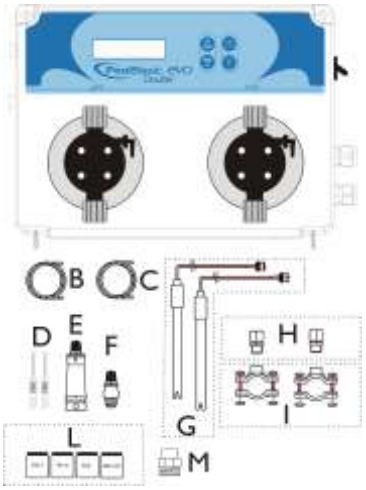

ЗМІСТ КОМПЛЕКТУ

A) Блок "Basic POOL Double" pH та REDOX ПРИСТРІЙ КОНТРОЛЮ
B) Всмоктувальна трубка4x6 із ПВХ (2 м) -2 шт.
C) Поліетиленовий шланг подачі4x6 (3м) -2 шт
D) Кріпильний гвинт (ϕ6 мм)
E) Нижній фільтр для реагенту (ПВХ)2 шт.
F) Клапан впорскування (3/4" GAS)
G) Електроди pH та Redox
H) PSS3 утримувач електродів (1/2" GAS)-2 шт.
I) Хомут (ϕ50 мм) для кріплення тримачів електродів PSS3 на шлангу
L) pH 4, pH 7, 465 мВ, H_2O набір буферних розчинів
M) Перехід для впорскувального клапана з3/4" на ½"
N) Трубка для стравлювання повітря4x6 із ПВХ (1м) -2 шт.

Кріплення на стіні

ТЕХНІЧНІ ДАНІ

Розміри (H – W – L)..... 234x162x108 мм
Вага..... 1 кг
Живлення 50 Гц..... 230 В змінного струму
Споживана потужність..... 12 Вт або 18 Вт
Витрата насоса..... 5 л/год
Макс. тиск..... 5 бар
Робота насосу..... Пауза - Подання
Шкала виміру..... 0 ÷ 14.0 pH; Redox 0÷ +1000 mV
Діапазон контролю pH..... 0.0 pH – 14.0 pH
Точність приладу..... +/- 0,1 pH; ±10 mV
Похибка..... ±0.02 pH; ± 3 mV
Калібрування електродів..... Автоматичний запит буферних розчинів

УВАГА

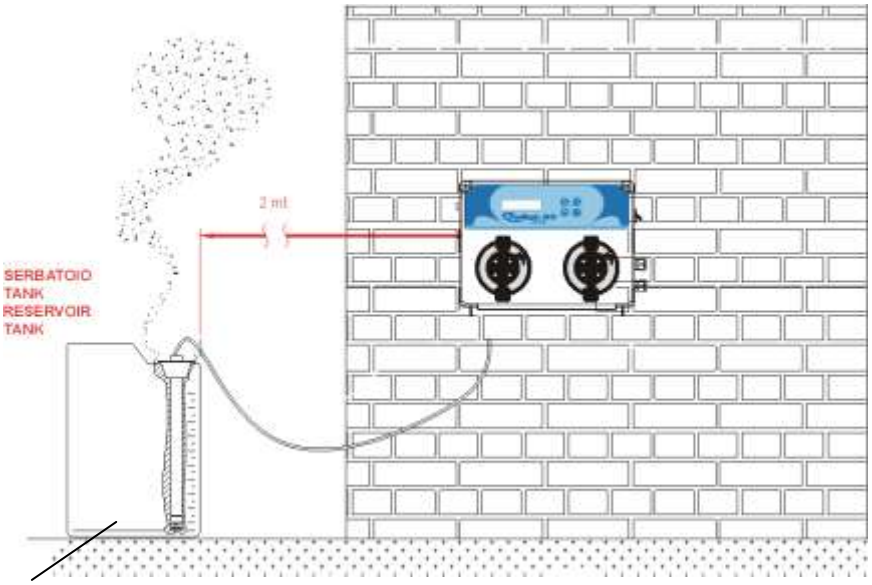

Резервуар

Налаштування

Функції:

- Налаштування (Натиснути кнопку

Cal і утримувати 3 секунди):
  - Вибрати спосіб налаштуваннярН або Redox кнопками Вгору або Вниз.
  - Стандартним значенням перевірки pH зонда є значення 7 і значення 4 для буферного розчину, а також 465 мВ для окисно-відновного потенціалу Redox

- Встановлення параметра (Натиснути кнопку Set

та утримувати 3 секунди)

  - Натиснути Set і вибрати Налаштування, відрегулювати значення кнопками Вгору і Вниз, потім натиснути Enter для підтвердження
    - **Sp_750mv___700_mv_**
    - **Sp_7.4ph____7.6_ph_**

- Одночасно натиснути кнопки Cal та Set Програми: 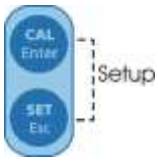

протягом 5 секунд і запустити Налаштування

- **Program_Menu** (НатиснутиEnter для налаштування)
  - **Language_(Мова)** (передбачено5 мов АН, IT, ICП, HIM, ФР)
  - **Redox_Measure (Меню Redox)**
    - **setpoint___750_mv(Уст. значення)** (Задати значення за допомогою кнопки Enter та кнопок Вгору або Вниз) Налаштування значення проводиться в діапазоні 0 - 1000 мВ для оксисл.- відновлен. потенціалу Redox
    - **sp_type___low(уст. значення_увімкнення насоса при зниженні Redox від заданого насосу)**
      (Налаштувати LOW (нижнє) , а HIGH (вище) значення практично не використовується)
    - **ofa_time_000_min**(НалаштуватиOFF (Вимк) або встановити Time (Час))
    - **alarm_band__000_rx (діапазон значень для спрацьовування аварійного сигналу)** (Налаштувати діапазон від 100 до 300 мВ)
  - **ph_Measure (Вимір рівня ph)**
    - **setpoint____7.4ph** (Задати значення за допомогою кнопкиEnter та кнопок Вгору або Вниз) Можна налаштувати діапазон від 0 до 14 pH.
    - **sp_type___acid(Уст. Тип_кислотний)** (Налаштувати ACID (Кислотний) або ALKA (Лужний) тип)
    - **ofa_time_000_min** (НалаштуватиOFF (Вимк) або встановити Time (Час))
    - **alr_band__000_ph** (Задати значення1 pH до 3 pH)
    - **Temp__25*C_** (Задати значення за допомогою кнопок Вгору або Вниз) тільки для вимірювання pH .
  - **Flow_(витрата)** (Задати значення кнопкоюEnter та кнопками Вгору або Вниз, Активувати або Деактивувати, відповідно)
    Можна активувати(ON) або деактивувати(OFF) вхід сигналу
  - **Calibration_probe(Налаштування датчика (зонда))**(Задати значення кнопкою Enter та кнопками Вгору або Вниз)
    - **Full (Повний)** (pH 7 та 4, Redox 465 мВ для буферного розчину)
    - **Easy(Легкий)** (pH 7, Redox 465 мВ для буферного розчину)
    - **Off**(Відключено)

- **Password** **(Пароль)** (Задати значення кнопкоюEnter та кнопками Вгору або Вниз, стандартне значення**0000**)

- **Exit_____save** (Задати значення за допомогою кнопок Вгору або Вниз та підтвердити введенням пароля)

Зберегти задані параметри та вийти з меню програмних налаштувань натисканням кнопки ESC

- **priming____700mv(заливання)**
заповнення реагенту в насос утримуйте кнопку UP (Вгору) заповнення насоса redox
- **priming____7.2ph(заливання)**
заповнення реагенту в насос утримуйте кнопку Down (Вниз), заповнення насоса pH

- **Блокування функціонування насосу**
  - НатиснутиUp та Enter (одночасно), через 5 секунд висвітиться**Rx_Stop**, знову натисніть кнопки для розблокування
  - НатиснітьDown та Esc (одночасно), через 5 секунд висвітиться**pH_Stop**, знову натисніть кнопки для розблокування

- **Насоси дозують пропорційно щодо встановленого значення**(при максимальному наближенні до встановленого значення продуктивність дорівнює 25% від максимальної продуктивності насоса, при максимальному видаленні продуктивність дорівнює 90% від максимальної продуктивності насоса протягом 10 хвилин)

Примітка: У режимі налаштування пристрій не зберігає зміни програмного меню, якщо протягом хвилини не було здійснено жодних дій та збережено.

Головна плата

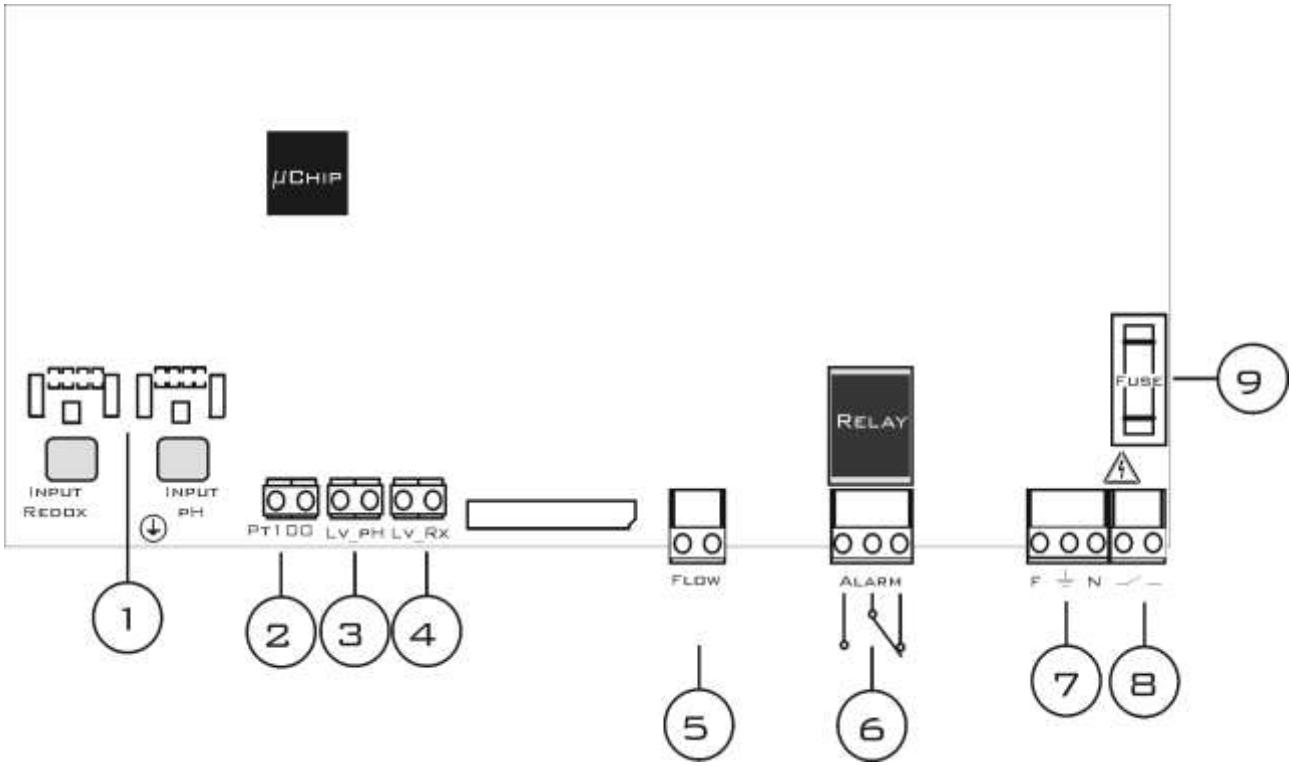

З'єднання проводів:

1) Вхід pH та Redox електродів, розташованих із зовнішнього боку станції
2) Вхід температурного датчика (PT100)
3) Вхід датчика рівня pH (Резервуар продукту, що дозується)
4) Вхід датчика рівня Redox (Резервуар продукту, що дозується)
5) Вхід рівня витрати (Висока напруга 230 Vac)
6) Вихідне реле дистанційного спрацювання аварійного сигналу(Сухий контакт, Реле 250 Vac 10 A)
7) Живлення 230 Vac

8) Контакти на перемикач , розташований праворуч
9) Плавкий запобіжник 2А

Налаштування датчика**pH**

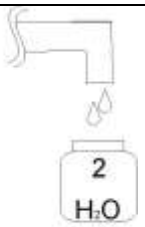 1	2	3 промивання
4 Опустити датчик у буферний розчин	**Налаштування** CAL Enter Натиснути кнопку Cal та утримувати 3 секунди Налаштувати pH діапазон 5	**Натиснути_cal** CAL Enter Налаштування протягом 1 хвилини **Очікування_____60с__** 6 Очікування 60 секунд
7pH_Якість_100% Перевірка якості 7	8 Промивка	9 Опустити датчик у буферний розчин
4pH__Натиснути_cal CAL Enter Налаштування протягом 1 хвилини **Очікування_____60с_** 10	**4pH_Якість_100%** Налаштування якості 11	12 Промивка
13	CAL Enter Натиснути Enter для збереження налаштувань та виходу з програмного меню 14	Нормальне становище 15

Примітка:
При виборі налаштування Easy (Легкий режим) проводиться налаштування лише одного значення pH 7 для буферного розчину

Налаштування датчика Redox

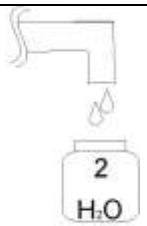 1	 2	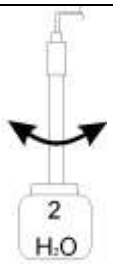 3 промивання
 4 Опустити датчик у буферний розчин	**Налаштування** CAL Enter Натиснути кнопку Cal на 3 секунди Вибрати Redox 5	**465mV__Натиснути_cal** CAL Enter Налаштування протягом 1 хвилини **Очікування_____60с_** 6
465mV_Якість_100% Налаштування якості 7	 8	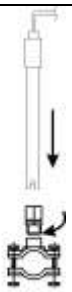 9
CAL Enter Натиснути кнопку Cal на 3 секунди 10	Нормальне становище 11	

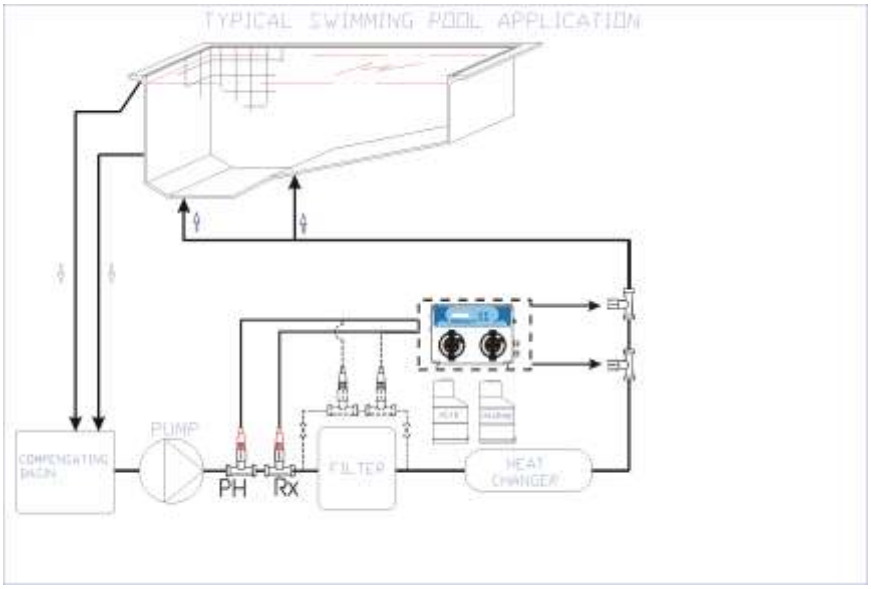

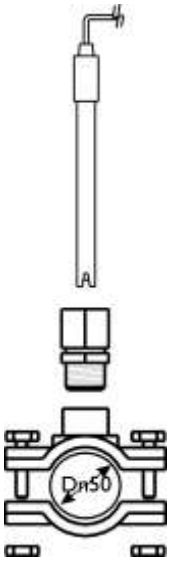

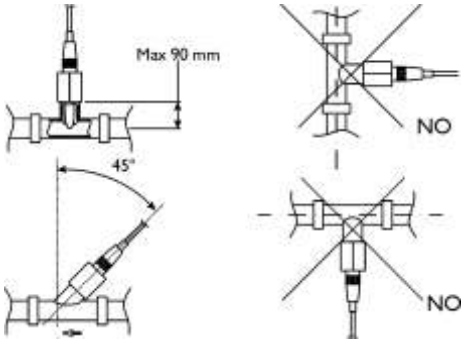

Аварійний сигнал	Покази на дисплеї	Реле	Дії
Рівень	**level___7,2_ph**	Сигнальне реле замкнуто	- Натиснути Enter для розмикання сигнального реле - Відновити параметр резервуара з продуктом
OFA перший сигнал (час >70%)	**ofa_alarm__7,2_ph**	Сигнальне реле розімкнуто	- Натиснути Enter для скидання значень
OFA другий сигнал (час = 100%)	**ofa_stop___7,2_ph**	Сигнальне реле замкнуто	- Натиснути Enter для скидання значень
Потік	**Flow_____7,2_ph**	Сигнальне реле розімкнуто	- Відновити потік
Системна помилка	**Parameter_error**	Сигнальне реле розімкнуто	- Натиснути Enter для заміни параметра за замовчуванням - Видалити налаштування
Функція налаштування	**Error_7_ph** **Error_4_ph** **Error_465_mv**	Сигнальне реле розімкнуто	- Відновити параметри датчика та буферного розчину та повторити налаштування

Параметри за замовчуванням:

- Мова =**UK (Англійська)**
- Уст. значення**7,4 pH; 750 mV (Rx)**
- Спосіб дозування =**Acid (**Кислотний),**Low_Rx (**Нижній**)**
- Час OFA =**Off**(Відключено)
- Калібрування =**Full**(Повна)
- Значення потоку =**Off**(вимкнено)

Для відновлення стандартних параметрів:

- Вимкнути вимикачем Pool Basic Натиснути
- одночасно кнопки UP(Вгору) та DOWN (Вниз) та не відпускаючи їх увімкнути вимикач
- Відпустити кнопки UP(Вгору) та DOWN (Вниз)
- На дисплеї висвітиться**Init.default__No**
- Натиснути кнопку UP**Init.default__Yes**
- Введіть пароль для відновлення стандартних параметрів.